메인몸체를 가지는 방파제의 캡콘크리트구조

(BREAKWATER CAP-CONCRETE STRUCTURE)
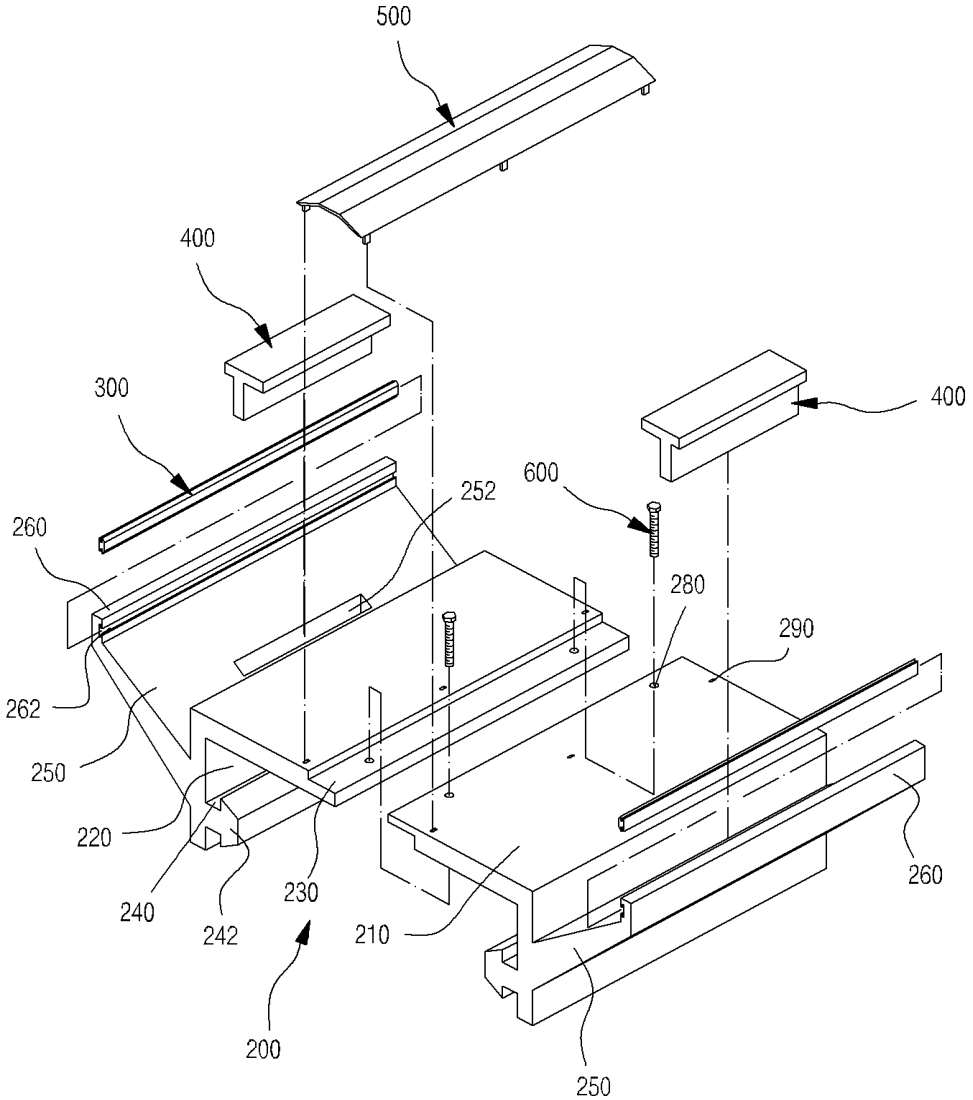
방파제의 상면에 설치되어 방파제를 이용하는 차량이나 보행자가 바다로 떨어지는 사고를 방지할 수 있도록 하는 방파제의 캡콘크리트 구조가 개시되어 있다. 방파제의 상단 양측면에 길이방향으로 형성되는 장공의 삽입가이드 홈과, 상면플레이트와 측면플레이트가 수직하게 결합됨으로써 기억(ㄱ)자의 형상을 하는 메인몸체와, 메인몸체를 구성하는 측면플레이트의 외측면에 중간 위치에 일정 각도로 상향되면서 외측방향으로 향하도록 길이방향으로 착설되는 측면안전판재와, 메인몸체를 구성하는 측면플레이트의 내측면에 중간 위치에 수직하게 돌출되고 끝단에는 티(T)자 형상을 갖도록 걸림턱이 구비되며 길이방향으로 길게 착설되어 방파제의 삽입가이드 홈에 삽입되는 결합부로 이루어지는 방파제의 캡콘크리트 구조를 제공한다.